http:www.butterfly-system.com

黒死蝶

ＬＡ６００系　タントカスタム

バタフライシステム
〒811-3134
福岡県古賀市青柳 483-3
TEL　092-943-1888
FAX　092-943-1444

お車に関してのお取付は、難しい為、プロショップにてのお取り付けをお勧めいたします。
お取り付けに際して、純正部品の取り外し、加工等が発生ますが、その際の失敗等についてのクレームには応じかねます。
ご不明な点につきましては、お気軽にお問い合わせ下さい。

ｲﾝｻｰｼﾞｮﾝKIT 付属部品	数量
ボルト　(M6×15)	１２
ナット　(M6)	１２
ワッシャー　(M6)	２４

フロントインサージョン　＜作業手順＞

①全体図を参照にエアロバンパーに仮合わせをして下さい。
※（仮合わせにて問題がある場合はお急ぎご連絡下さい。塗装・加工後のクレームは請けかねますのでご注意下さい。）
※後期のＬＥＤＦＯＧの場合は下記図のようにインナーをカットする必要がございますのでカット加工をお願いします。
カットの型紙は下記原寸大型紙を切って大体の位置を確認してください。
②純正ＦＯＧランプを流用しインサージョンに純正ＦＯＧランプを取付けインサージョンKITをエアロバンパーに取付けて下さい。（その際、バンパーに付属のネットは使用できません。）
③仮合わせを参考にエアロバンパーに取付して下さい。
④装着したエアロバンパーを上下・左右・隙間等を確認し全体を本締め（本取付け）して下さい。

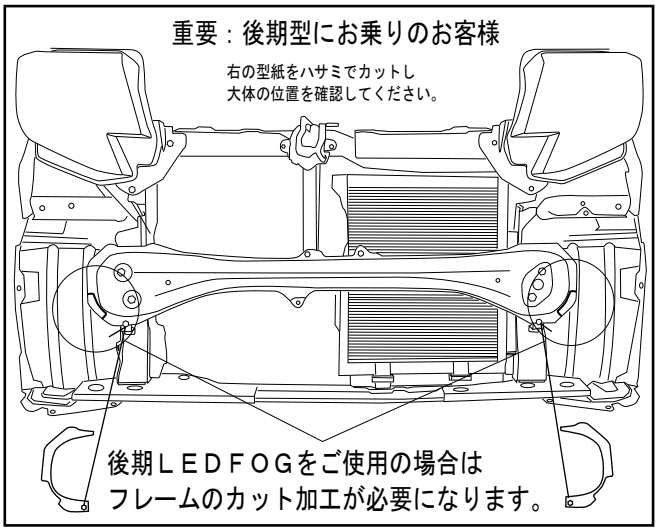

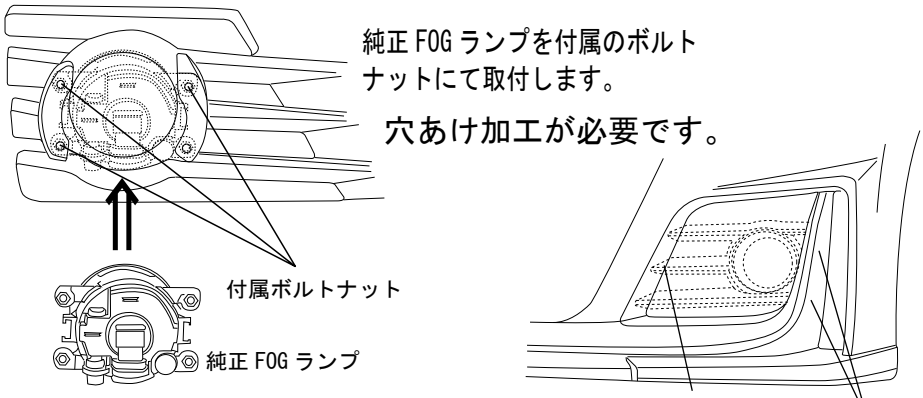

＜全体図＞

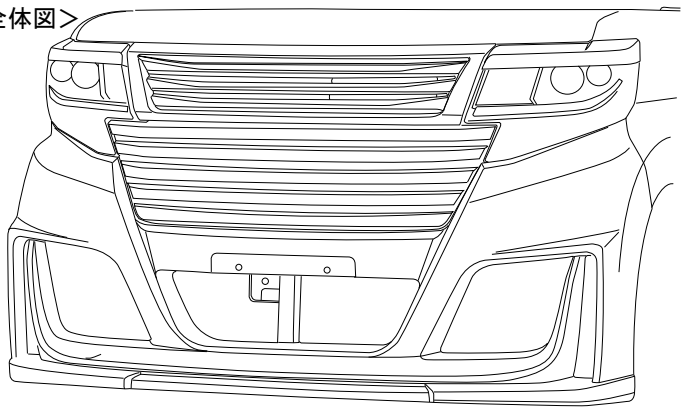

＜型紙原寸大＞

ハサミなどで切って大体の位置を確認してください。

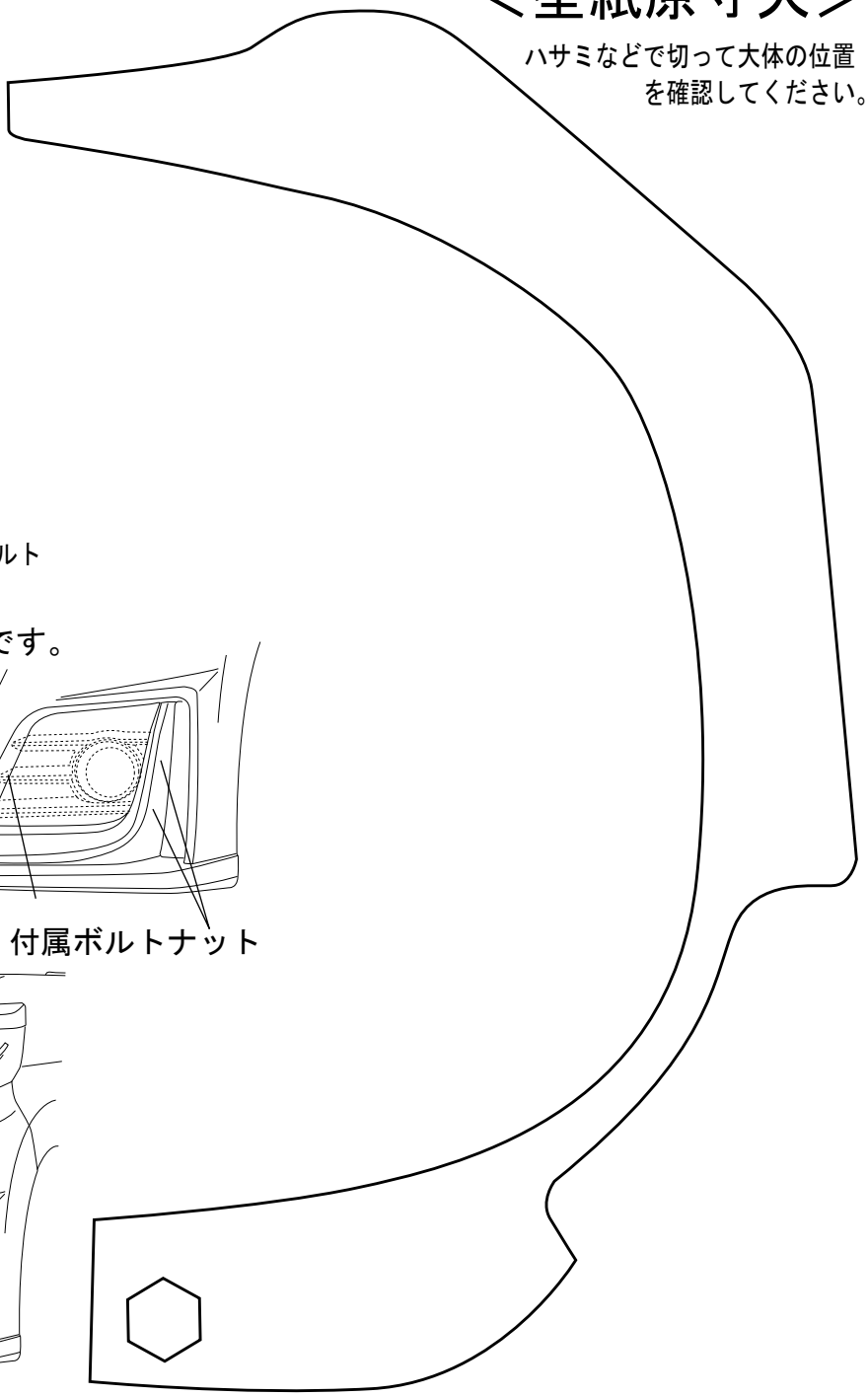

※本取扱説明書はあくまでも参考にして頂く為のものですのでお客様のお車に合わせた取付方法を考慮してください。